Dimension: 68 x 123 mm

OUTSIDE

NEED HELP?

BESOIN D'AIDE? | ¿NECESITA AYUDA? | BENÖTIGEN SIE HILFE? | HAI BISOGNO DI AIUTO? | YARDIMA MI IHTIYACINIZ VAR? | POTRZEBUJĘ POMOCY? | PRECISA DE AJUDA? | НУЖНА ПОМОЩЬ? | 助けが必要ですか? | 도움이 필요하십니까? | 需要幫助? | 需要帮助?

Manufacturer:
7365 Mission Gorge Rd. Ste. G
San Diego, CA 92120, USA
+1 858 268 1800
support@satechi.com
www.satechi.net

EU Authorized Representative:
Chemical Inspection and
Regulation Service Limited
CIRS, Regus Harcourt Centre
Dublin, Ireland, D02 HW77
+353 1 477 3710

UK Representative:
Chemical Inspection and
Regulation Service UK Ltd.
Unit 536, Salisbury House
London Wall, London, EC2M 5SQ
+44 20 3289 6395

IMPORTANT

IMPORTANT | IMPORTANTE | WICHTIG | IMPORTANTE | ÖNEMLİ | WAŻNY | IMPORTANTE | ВАЖНО | 重要 | 중요한 | 重要訊息 | 重要信息

- Minimum 20W input power recommended for optimal charging.
- Une puissance d'entrée minimale de 20 W est recommandée pour une charge optimale.
- Se recomienda una potencia de entrada mínima de 20 W para una carga óptima.
- Für eine optimale Aufladung wird eine Eingangsleistung von mindestens 20 W empfohlen.
- Per una ricarica ottimale si consiglia una potenza di ingresso minima di 20W.
- Optimum şarj için minimum 20W giriş gücü önerilir.
- Zalecana moc wejściowa minimum 20 W dla optymalnego ładowania.
- Recomenda-se uma potência de entrada mínima de 20 W para um carregamento ótimo.
- Для оптимальной зарядки рекомендуется входная мощность не менее 20 Вт.
- 最適な充電には最低20Wの入力電力を推奨。
- 최적의 충전을 위해 최소 20W 입력 전원을 권장합니다.
- 建議最低 20W 輸入功率,以獲得最佳充電效果。
- 建议最低 20W 输入功率,以获得最佳充电效果。

- Only Qi2 & MagSafe compliant devices will reach 15W via the Qi2 Magnetic Power Bank.
- Seuls les appareils compatibles Qi2 et MagSafe atteindront 15 W via la banque d'alimentation magnétique Qi2.
- Sólo los dispositivos compatibles con Qi2 y MagSafe alcanzarán los 15 W a través del Qi2 Magnetic Power Bank.
- Nur Qi2- und MagSafe-konforme Geräte erreichen 15 W über die Qi2 Magnetic Power Bank.
- Solo i dispositivi conformi a Qi2 e MagSafe raggiungeranno i 15 W tramite il Qi2 Magnetic Power Bank.
- Yalnızca Qi2 ve MagSafe uyumlu cihazlar Qi2 Manyetik Güç Bankası aracılığıyla 15W'a ulaşacaktır.
- Tylko urządzenia zgodne ze standardami Qi2 i MagSafe osiągną moc 15 W za pośrednictwem magnetycznego banku energii Qi2.
- Apenas os dispositivos compatíveis com Qi2 e MagSafe atingirão 15W através do banco de potência magnético Qi2.
- Только устройства, совместимые с Qi2 и MagSafe, смогут достичь мощности 15 Вт с помощью Qi2 Magnetic Power Bank.
- Qi2&MagSafe対応機器のみ、Qi2マグネット式パワーバンク経由で15Wに達します。
- Qi2&MagSafe 호환 장치만 Qi2 마그네틱 보조 배터리를 통해 15W에 도달할 수 있습니다.
- 只有符合 Qi2&MagSafe 的裝置才能透過 Qi2 磁力充電行動電源達到 15 瓦的功率。
- 只有符合 Qi2&MagSafe 的装置才能透过 Qi2 磁吸移动电源达到 15 瓦的功率。

- Compatible with MagSafe, Qi2, or Qi-enabled devices utilizing a magnetic case or magnetic sticker.
- Compatible avec les appareils MagSafe, Qi2 ou Qi utilisant un étui magnétique ou un autocollant magnétique.
- Compatible con dispositivos MagSafe, Qi2 o Qi que utilicen una funda magnética o una pegatina magnética.
- Kompatibel mit MagSafe-, Qi2- oder Qi-fähigen Geräten mit einer magnetischen Hülle oder einem magnetischen Aufkleber.
- Compatibile con dispositivi MagSafe, Qi2 o Qi che utilizzano una custodia magnetica o un adesivo magnetico.
- Manyetik bir kılıf veya manyetik bir çıkartma kullanan MagSafe, Qi2 veya Qi uyumlu cihazlarla uyumludur.
- Kompatybilny z urządzeniami MagSafe, Qi2 lub Qi korzystającymi z magnetycznego etui lub magnetycznej naklejki.
- Compatível com dispositivos MagSafe, Qi2 ou Qi utilizando uma capa magnética ou adesivo magnético.
- Совместимо с устройствами MagSafe, Qi2 или Qi, использующими магнитный чехол или магнитную наклейку.
- マグセーフ (MagSafe)、Qi2、またはQi対応の磁気ケースや磁気ステッカーを使用するデバイスに対応。
- MagSafe, Qi2 또는 Qi 지원 기기 중 자기 케이스 또는 자기 스티커를 사용하는 기기와 호환됩니다.
- 相容於使用磁性保護殼或磁性貼紙的 MagSafe、Qi2 或 Qi 支援設備。
- 兼容使用磁性保护壳或磁性贴纸的 MagSafe、Qi2 或 Qi 支持设备。

- Keep away from water or other liquids.
- Tenir à l'écart de l'eau et d'autres liquides.
- Mantener alejado del agua y otros líquidos.
- Von Wasser und anderen Flüssigkeiten entfernt halten.
- Tenere lontano da acqua e altri liquidi.
- Su ve diğer sıvılardan uzak tutun.
- Przechowywać z dala od wody i innych płynów.
- Mantenha longe de água e outros líquidos.
- Беречь от воды и других жидкостей.
- 水などの液体で濡らさないで下さい。
- 물이나 기타 액체에 닿지 않게 보관하세요.
- 遠離水和其他液體。
- 远离水和其他液体。

- The LED Indicator light will blink blue if an unexpected object is detected on the Qi2 Magnetic Power Bank.
- Le voyant LED clignotera en bleu si un objet inattendu est détecté sur la batterie magnétique Qi2.
- La luz indicadora LED parpadeará en azul si se detecta un objeto inesperado en la batería portátil magnética Qi2.
- Die LED-Anzeige blinkt blau, wenn ein unerwartetes Objekt auf der Qi2-Magnet-Powerbank erkannt wird.
- La spia LED lampeggerà in blu se viene rilevato un oggetto imprevisto sul Power Bank Magnetico Qi2.
- LED gösterge ışığı, Qi2 Manyetik Güç Bankasında beklenmedik bir nesne algılanırsa mavi yanıp söner.
- Dioda LED będzie migać na niebiesko, jeśli na magnetycznym power banku Qi2 zostanie wykryty nieoczekiwany obiekt.
- O indicador LED piscará azul se um objeto inesperado for detectado no Banco de Energia Magnético Qi2.
- Индикаторный светодиод будет мигать синим цветом, если на магнитном пауэрбанке Qi2 обнаружен неожиданный объект.
- Qi2磁気パワーバンクに予期しない物体が検出された場合、LEDインジケーターが青く点滅します。
- Qi2 자기 파워 뱅크에서 예상치 못한 물체가 감지되면 LED 표시등이 파란색으로 깜박입니다.
- 如果在 Qi2 磁性行動電源上檢測到意外物體,LED 指示燈將閃爍藍色。
- 如果在 Qi2 磁性移动电源上检测到意外物体,LED 指示灯将闪烁蓝色。

CAUTION: Risk of fire and burns.
Do not open, crush, heat above (35°C) or incinerate.
Follow Manufacturer's Instructions.

ATTENTION : Risque d'incendie et de brûlures.
Ne pas ouvrir, écraser, chauffer au-dessus (35°C) ou incinérer.
Suivez les Instructions du fabricant.

INSTRUCTIONS PERTAINING TO RISK OF FIRE OR INJURY TO PERSONS. IMPORTANT SAFETY INSTRUCTIONS

WARNING – When using this product, basic precautions should always be followed, including the following:
a) Read all the instructions before using the product.
b) To reduce the risk of injury, close supervision is necessary when the product is used near children.
c) Do not put fingers or hands into the product.
d) Do not expose the power bank to rain or snow.
e) Use a power supply recommended by the manufacturer, or it may result in a risk of fire or injury to persons.
f) Do not use the power bank in excess of its output rating. Overload outputs above rating may result in a risk of fire or injury to persons.
g) Do not use a damaged or modified power bank. Damaged or modified batteries may exhibit unpredictable behavior resulting in fire, exploding or risk of injury.
h) Do not disassemble the power bank. Disassembly or reassembly of power bank may result in a risk of fire or injury to persons.
i) Do not expose a power pack to fire or excessive temperature. Exposure to fire or temperatures above 100°C / 212°F may cause explosions.
j) Have servicing performed by a qualified repair person using only identical replacement parts. This will ensure that the safety of the product is maintained.
k) Switch off the power bank when not in use.

SAVE THESE INSTRUCTIONS

LIMITED WARRANTY

GARANTIE LIMITÉE | GARANTÍA LIMITADA | BESCHRÄNKTE GARANTIE | GARANZIA LIMITATA | SINIRLI GARANTI | OGRANICZONA GWARANCJA | GARANTIA LIMITADA | ОГРАНИЧЕННАЯ ГАРАНТИЯ | 限定的保証 | 제한 보증 | 有限保修 | 有限保修

EN Satechi warrants that your Satechi hardware product shall be free from defects in material and workmanship for 2 years beginning from the date of purchase. Except where prohibited by applicable law, this warranty is nontransferable and is lim ited to the original purchaser. This warranty gives you specific legal rights, and you may also have other rights that vary under local laws. For detailed information on the coverage of this limited warranty go to **support.satechi.com**

FR Satechi garantie que votre matériel informatique Satechi doit être exempt de défauts de matériaux et de fabrication pendant 2 ans à compter de la date d'achat sauf si la loi en vigueur l'interdit. Cette garantie est non transférable et limitée à l'acheteur initial. Cette garantie vous confère des droits légaux spécifique et vous pouvez également disposer d'autres droits qui varient en fonction des lois locales. Pour plus d'information sur la couverture de cette garantie, veuillez consulter **support.satechi.com**

ES Satechi le garantiza que su producto de hardware Satechi estará libre de defectos en materiales y en mano de obra por 2 años a partir de la fecha de compra. Excepto donde lo prohíba la ley aplicable, esta garantía no es transferible y está limitada al comprador original. Esta garantía le otorga derechos legales específicos, y también puede tener otros derechos que varían según las leyes locales. Para más información detallada sobre la cobertura de esta garantía limitada, visite **support.satechi.com**

DE Satechi garantiert, dass Ihr Satechi Hardware-Produkt innerhalb von 2 Jahren ab Kaufdatum frei von Material- und Verarbeitungsfehlern ist. Die Garantie ist nicht übertragbar und auf den ursprünglichen Käufer beschränkt, es sei denn, das geltende Recht sieht eine andere Regelung vor. Diese Garantie gewährt Ihnen besondere Rechte, und Sie haben möglicherweise weitere Rechte, die von den örtlichen Gesetzen abhängen. Für detaillierte Informationen darüber, was diese eingeschränkte Garantie abdeckt, besuchen Sie bitte **support.satechi.com**

IT Satechi garantisce che il prodotto hardware Satechi sarà esente da difetti di materiale e lavorazione per 2 anni dalla data di acquisto. Salvo dove proibito dalla legge applicabile, questa garanzia non è trasferibile ed è limitata all'acquirente originale. Questa garanzia le conferisce diritti legali specifici e potrebbe anche avere altri diritti che variano in base alle leggi locali. Per informazioni più dettagliate sulla copertura di questa garanzia limitata, visitare **support.satechi.com**

TR Satechi, Satechi donanım ürününün, satın alma tarihinden itibaren 2 yıl boyunca malzeme ve işçilik hataları bulunmayacağını garanti eder. Yürürlükteki yasalarla yasaklandığı durumlar dışında, bu garanti devredilemez ve orijinal alıcı ile sınırlıdır. Bu garanti size belirli yasal haklar vermektedir ve yerel yasalara göre değişen başka haklarınız da olabilir. Bu sınırlı garantinin kapsamı hakkında ayrıntılı bilgi için **support.satechi.com** adresine gidin.

PL Satechi gwarantuje, że sprzęt Satechi będzie wolny od wad materiałowych i produkcyjnych przez okres 2 lat od daty zakupu. Z wyjątkiem przypadków zabronionych przez obowiązujące prawo, niniejsza gwarancja jest niezbywalna i ograniczona do pierwotnego nabywcy. Niniejsza gwarancja daje użytkownikowi określone prawa, które mogą różnić się w zależności od lokalnego prawa. Szczegółowe informacje na temat zakresu niniejszej ograniczonej gwarancji można znaleźć na stronie **support.satechi.com**

PT A Satechi garante que seu produto de hardware Satechi estará livre de defeitos de material e fabricação por 2 anos a partir da data da compra. Exceto onde proibido pela lei aplicável, esta garantia é intransferível e está limitada ao comprador original. Esta garantia lhe concede direitos legais específicos e você também pode ter outros direitos que variam de acordo com as leis locais. Para informações detalhadas sobre a cobertura desta garantia limitada, acesse **support.satechi.com**

RU Satechi гарантирует, что ваш аппаратный продукт Satechi не будет иметь дефектов материалов и изготовления в течение 2 лет с даты покупки. За исключением случаев, когда это запрещено действующим законодательством, данная гарантия не подлежит передаче и распространяется только на первоначального покупателя. Эта гарантия дает вам определенные юридические права, и вы также можете иметь другие права, которые варьируются в соответствии с местным законодательством. Для получения подробной информации о покрытии этой ограниченной гарантии перейдите на **support.satechi.com**

JP Satechiは購入日より2年間Satechiハードウェア製品の材料および製造上の欠陥がないことを保証します。法令で禁止されている場合を除き、本保証は譲渡不可であり、製品を新規購入されたお客様ご本人にのみ適用されます。本保証によって特定の権利が提供されますが、地方によってその他の権利が提供される場合もあります。この限定的保証の範囲に関する詳細につきましては **support.satechi.com**にてご覧ください。

KO Satechi는 귀하의Satechi하드웨어 제품이 구입일로부터2년간 재료 및 제조상의하자가 없음을 보증합니다. 해당 법률에 의해 금지된 경우를 제외하고이 보증은 양도 할 수 없으며 원래 구매자에게만 한정됩니다. 이 보증은 귀하에게 특정 법적 권리를 부여하며 귀하는 현지 법에 따라 다른 권리를 가질 수도 있습니다. 이 제한 보증 범위에 대한 자세한 내용은 **support.satechi.com** 을 방문하십시오.

TCN Satechi向您保證Satechi硬件產品自購買之日起2年內不會出現材料和工藝上的缺陷。除非適用法律禁止,否則本保修不可轉讓,僅限於原始購買者。此有限保修賦予您特定的法律權利,您可能還擁有因當地法律而異的其他權利。有關此有限保修範圍的詳細信息,請訪問 **support.satechi.com**

SCN Satechi向您保证Satechi硬件产品自购买之日起2年内不会出现材料和工艺上的缺陷。除非适用法律禁止,否则本保修不可转让,仅限于原始购买者。此有限保修赋予您特定的法律权利,您可能还拥有因当地法律而异的其他权利。有关此有限保修范围的详细信息,请访问**support.satechi.com**

FCC WARNING STATEMENT

Changes or modifications not expressly approved by the party responsible for compliance could void the user's authority to operate the equipment. This equipment has been tested and found to comply with the limits for a Class B digital device, pursuant to Part 15 of the FCC Rules. These limits are designed to provide reasonable protection against harmful interference in a residential installation. This equipment generates uses and can radiate radio frequency energy and, if not installed and used in accordance with the instructions, may cause harmful interference to radio communications. However, there is no guarantee that interference will not occur in a particular installation. If this equipment does cause harmful interference to radio or television reception, which can be determined by turning the equipment off and on, the user is encouraged to try to correct the interference by one or more of the following measures:
– Reorient or relocate the receiving antenna.
– Increase the separation between the equipment and receiver.
– Connect the equipment into an outlet on a circuit different from that to which the receiver is connected.
– Consult the dealer or an experienced radio/TV technician for help.
This device complies with Part 15 of the FCC Rules. Operation is subject to the following two conditions:
(1)This device may not cause harmful interference, and
(2)This device must accept any interference received, including interference that may cause undesired operation.

FCC Radiation Exposure Statement
The device has been evaluated to meet general RF exposure requirement. The device can be used in portable exposure condition without restriction.

CE DECLARATION OF CONFORMITY

Satechi declares that this product is in compliance with the essential requirements and other relevant provisions of applicable EC directives. For Europe, a copy of the Declaration of Conformity for this product may be obtained by visiting **www.satechi.net/support/doc**

WEEE INFORMATION

According to the WEEE (Waste Electrical and Electronic Equipment) Directive, do not dispose of this product as household waste or commercial waste. Waste electrical and electronic equipment should be appropriately collected and recycled as required by practices established for your country. For information on recycling of this product, please contact your local authorities, your household waste disposal service, or the shop where you purchased the product.

IC: 24917-STBQ2SK
This device contains licence-exempt transmitter(s)/receiver(s) that comply with Innovation, Science and Economic Development Canada's licence-exempt RSS(s). Operation is subject to the following two conditions:
(1) This device may not cause interference.
(2) This device must accept any interference, including interference that may cause undesired operation of the device
Cet appareil contient des émetteurs / récepteurs exemptés de licence conformes aux RSS (RSS)d'Innovation, Sciences et Développement économique Canada. Le fonctionnement est soumis aux deux conditions suivantes :
(1) Cet appareil ne doit pas causer d'interférences.
(2) Cet appareil doit accepter toutes les interférences, y compris celles susceptibles de provoquer un fonctionnement indésirable de l'appareil.

AUSTRALIAN CONSUMER LAW

Our goods come with guarantees that cannot be excluded under the Australian Consumer Law. You are entitled to a replacement or refund for a major failure and compensation for any other reasonably foreseeable loss or damage. You are also entitled to have the goods repaired or replaced if the goods fail to be of acceptable quality and the failure does not amount to a major failure.

FR ÉLÉMENTS D'EMBALLAGE

FR Cet appareil se recycle — À DÉPOSER EN MAGASIN ou À DÉPOSER EN DÉCHÈTERIE
Points de collecte sur www.quefairedemesdechets.fr
Privilégiez la réparation ou le don de votre appareil !

SATECHI

ONTHEGO™ POWER BANK

USER MANUAL

Manuel de l'utilisateur | Manual de usuario | Benutzerhandbuch | Manuale utente | Kullanım kılavuzu | Instrukcja obsługi | Manual de usuário | Руководство пользователя | ユーザーマニュアル | 사용자 매뉴얼 | 使用者說明 | 用户说明

INSIDE

FUNCTIONS

FONCTIONS | FUNCIONES | FUNKTIONEN | FUNZIONI | FONKSİYONLAR | FUNKCJE | FUNÇÕES | ФУНКЦИИ | 機能 | 기능 | 功能 | 功能

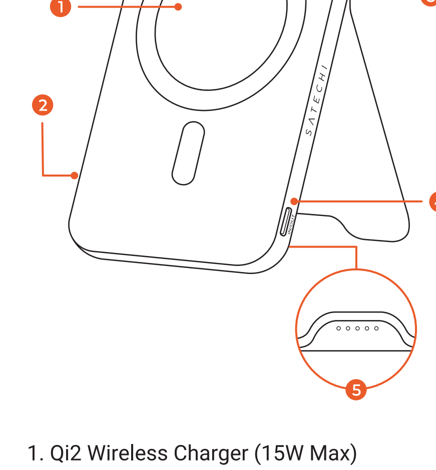

1. Qi2 Wireless Charger (15W Max)

Chargeur Sans Fil Qi2 (15W Max) | Cargador Inalámbrico Qi2 (15W Máx.) | Kabelloses Qi2-Ladegerät (Max. 15W) | Caricabatterie Wireless Qi2 (15W Max) | Qi2 Kablosuz Şarj Cihazı (15W Maks) | Bezprzewodowa Ładowarka Qi2 (Maks. 15 W) | Carregador Sem Fios Qi2 (15 W Máx.) | Беспроводное Зарядное Устройство Qi2 (15 Вт Макс.) | Qi2 ワイヤレス充電器(最大15W) | Qi2 무선 충전기(최대 15W.) | Qi2 無線充電器 (最大 15W.) | Qi2 无线充电器 (最大 15W.)

2. Power Button

Bouton Marche/Arrêt | Botón de Encendido/Apagado | Ein / Aus Schalter | Pulsante "On/Off" | Açma/Kapama Düğme | Przycisk On/Off | Botão Liga/Desliga | Пуговица Вкл./Выкл. | 電源スイッチ | 전원 스위치 | 開/關 | 开/关

3. Adjustable Hinge (up to 120°)

Charnière Adjustable (jusqu'à 120°) | Bisagra Ajustable (hasta 120°) | Verstellbares Scharnier (bis zu 120°) | Cerniera Regolabile (fino a 120°) | Ayarlanabilir Menteşe (120°'ye kadar) | Regulowany Zawias (do 120°) | Dobradiça Ajustável (até 120°) | Регулируемый Шарнир (до 120°) | 調整可能ヒンジ (120°まで) | 조정가능한 경첩 (최대 120°) | 可調控鉸鏈 (最大角度 120°) | 可调控转轴 (最大角度120°)

4. USB-C Port (Input/Output 20W Max.)

Port USB-C (Entrée/Sortie 20W Max.) | Puerto USB-C (Entrada/Salida 20W Máx.) | USB-C-Anschluss (Eingang/Ausgang 20W Max.) | Porta USB-C (Ingresso/Uscita 20W Max.) | USB-C Portu (Giriş/Çıkış 20W Maks.) | Port USB-C (Wejście/Wyjście Maks. 20 W) | Porta USB-C (Entrada/Saída 20W Máx.) | Порт USB-C (Вход/Выход 20 Вт Макс.) | USB-C ポート (入力/出力 20W Max.) | USB-C 포트 (입력/출력 최대 20W) | USB-C 連接埠 (輸入/輸出最大 20W) | USB-C 端口 (输入/输出最大 20W)

5. LED Indicator

Indicateur LED | Indicador LED | LED-Anzeige | Indicatore LED | LED Göstergesi | Wskaźnik LED | Indicador LED | Светодиодный Индикатор | LED ンジケータ | LED 표시등 | LED 指示燈 | LED指示灯

HOW TO USE

COMMENT UTILISER | CÓMO USAR | WIE BENUTZT MAN | COME USARE | NASIL KULLANILIR | JAK UŻYWAĆ | COMO USAR | КАК ИСПОЛЬЗОВАТЬ | 使い方 | 사용하는 방법 | 如何使用 | 如何使用

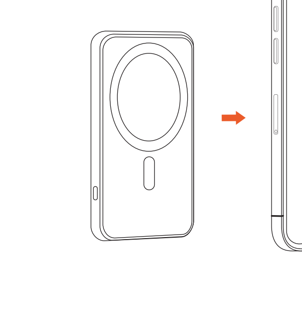

To charge your device, attach the power bank and press the power button.

Pour charger votre appareil, fixez le power bank et appuyez sur le bouton d'alimentation.

Para cargar su dispositivo, coloque el cargador y pulse el botón de encendido.

Um Ihr Gerät aufzuladen, bringen Sie die Powerbank an und drücken Sie die Einschalttaste.

Per caricare il dispositivo, collegare il power bank e premere il pulsante di accensione.

Cihazınızı şarj etmek için güç bankasını takın ve güç düğmesine basın.

Aby naładować urządzenie, podłącz power bank i naciśnij przycisk zasilania.

Para carregar o seu dispositivo, coloque o banco de potência e prima o botão de alimentação.

Чтобы зарядить устройство, подсоедините пауэрбанк и нажмите кнопку питания.

デバイスを充電するには、パワーバンクを装着し、電源ボタンを押す。

기기를 충전하려면 보조 배터리를 연결하고 전원 버튼을 누릅니다.

若要為裝置充電,請安裝行動電源並按下電源按鈕。

若要为装置充电,请插入移动电源并按下电源按钮。

Press the power button twice to turn off.

Appuyez deux fois sur le bouton d'alimentation pour éteindre l'appareil.

Pulse dos veces el botón de encendido/apagado para apagar.

Drücken Sie die Netztaste zweimal, um das Gerät auszuschalten..

Premere due volte il pulsante di accensione per spegnere il dispositivo.

Kapatmak için güç düğmesine iki kez basın.

Naciśnij dwukrotnie przycisk zasilania, aby wyłączyć urządzenie.

Prima o botão de alimentação duas vezes para desligar.

Дважды нажмите кнопку питания, чтобы выключить устройство.

電源ボタンを2回押してオフにする。

전원 버튼을 두 번 눌러 끄기.

按兩下電源按鈕關閉。

按两下电源按钮关闭。

Note: Power Bank will automatically turn off after 30 seconds when no device is detected.

Remarque : le banc d'alimentation s'éteint automatiquement au bout de 30 secondes lorsqu'aucun appareil n'est détecté.

Nota: La batería portátil se apagará automáticamente después de 30 segundos si no se detecta ningún dispositivo.

Hinweis: Die Powerbank schaltet sich automatisch nach 30 Sekunden aus, wenn kein Gerät erkannt wird.

Nota: il power bank si spegne automaticamente dopo 30 secondi quando non viene rilevato alcun dispositivo.

Not: herhangi bir cihaz algılanmadığında güç bankası 30 saniye sonra otomatik olarak kapanacaktır.

Uwaga: power bank wyłączy się automatycznie po 30 sekundach, gdy nie zostanie wykryte żadne urządzenie.

Nota: A Power Bank desliga-se automaticamente após 30 segundos se não for detectado nenhum dispositivo.

Примечание: банк питания автоматически отключится через 30 секунд, если устройство не обнаружено.

注:電源銀行は、デバイスが検出されない場合、30秒後に自動的にオフになります。

참고: 보조 배터리는 장치가 감지되지 않으면 30초 후에 자동으로 꺼집니다.

注意:行動電源在 30 秒後偵測不到裝置時會自動關閉。

注意:移动电源在 30 秒后侦测不到装置时会自动关闭。

CHARGING THE POWER BANK

CHARGEMENT DE LA BANQUE D'ALIMENTATION | CARGUE LA BATERÍA INALÁMBRICA | POWERBANK AUFLADEN | CARICARE IL POWER BANK | GÜÇ BANKASINI TAŞIYIN | ŁADOWANIE BANKU ENERGII | CARREGAR O BANCO DE POTÊNCIA | ЗАРЯДИТЕ ПАУЭРБАНК | パワーバンクを充電する | 보조 배터리 충전 | 給您的行動電源充電 | 给您的移动电源充电

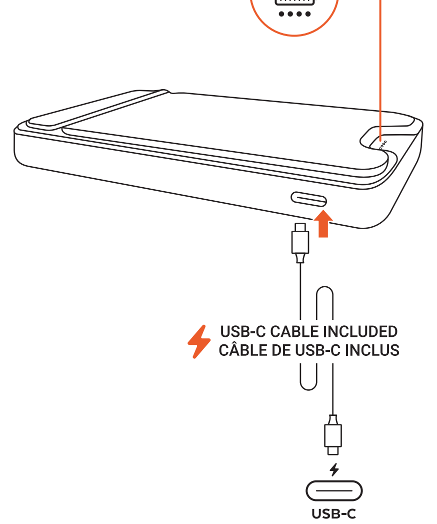

To recharge your power bank, use the included USB-C cable and connect to your power bank. Connect the other end to a USB-C charging port.

Pour recharger votre banque d'alimentation, utilisez le câble USB-C inclus et connectez-le à votre banque d'alimentation. Connectez l'autre extrémité à un port de charge USB-C.

Para recargar su batería portátil, utilice el cable USB-C incluido y conéctelo a su batería portátil. Conecte el otro extremo a un puerto de carga USB-C.

Um Ihre Powerbank aufzuladen, verwenden Sie das mitgelieferte USB-C-Kabel und schließen Sie es an Ihre Powerbank an. Schließen Sie das andere Ende an einen USB-C-Ladeanschluss an.

Per ricaricare il power bank, utilizzare il cavo USB-C in dotazione e collegarlo al power bank. Collegare l'altra estremità a una porta di ricarica USB-C.

Güç bankanızı şarj etmek için ürünle birlikte verilen USB-C kablosunu kullanın ve güç bankanıza bağlayın. Diğer ucunu bir USB-C şarj portuna bağlayın.

Aby naładować power bank, użyj dołączonego kabla USB-C i podłącz go do power banku. Podłącz drugi koniec do portu ładowania USB-C.

Para recarregar a sua power bank, utilize o cabo USB-C incluído e ligue-o à sua power bank. Ligue a outra extremidade a uma porta de carregamento USB-C.

Для подзарядки power bank используйте входящий в комплект кабель USB-C и подключите его к power bank. Другой конец кабеля подключите к порту зарядки USB-C.

パワーバンクを充電するには、付属のUSB-Cケーブルを使用し、パワーバンクに接続します。もう一方の端をUSB-C充電ポートに接続します。

보조 배터리를 충전하려면 동봉된 USB-C 케이블을 사용하여 보조 배터리에 연결하세요. 다른 쪽 끝을 USB-C 충전 포트에 연결합니다.

若要為行動電源充電,請使用隨附的 USB-C 連接線,並連接至行動電源。將另一端連接至 USB-C 充電埠。

若要为移动电源充电,请使用随附的 USB-C 连接线,并连接至移动电源。将另一端连接至 USB-C 充电埠。

The power bank supports pass-through charging that allows you to charge your device and recharge your power bank at the same time.

Le banc d'alimentation prend en charge la charge pass-through qui vous permet de charger votre appareil et de recharger votre banc d'alimentation en même temps.

La batería portátil admite carga inalámbrica que permite cargar su dispositivo y recargar la batería portátil al mismo tiempo.

Die Powerbank unterstützt Pass-Through-Charging, mit dem Sie Ihr Gerät aufladen und gleichzeitig die Powerbank aufladen können.

Il power bank supporta la ricarica pass-through che consente di caricare il dispositivo e di ricaricare il power bank allo stesso tempo.

Güç bankası, cihazınızı şarj etmenizi ve aynı zamanda güç bankanızı şarj etmenizi sağlayan geçişli şarjı destekler.

Power bank obsługuje ładowanie przelotowe, które umożliwia ładowanie urządzenia i ładowanie power banku w tym samym czasie.

O banco de potência suporta carregamento de passagem que lhe permite carregar o seu dispositivo e recarregar o banco de potência ao mesmo tempo.

Банк поддерживает сквозную зарядку, что позволяет одновременно заряжать устройство и подзаряжать банк.

このパワーバンクはパススルー充電に対応しており、デバイスの充電とパワーバンクの充電を同時に行うことができる。

이 보조 배터리는 패스스루 충전을 지원하므로 기기를 충전하면서 보조 배터리를 동시에 충전할 수 있습니다.

行動電源支持直通式充電,可讓您在為裝置充電的同時為行動電源充電。

移动电源支持直通式充电,可让您在为装置充电的同时为移动电源充电。

LED INDICATORS

INDICATEURS LED | INDICADORES LED | LED-ANZEIGEN | INDICATORI LED | LED GÖSTERGE | WSKAŹNIKI LED | INDICADORES LED | LED-ИНДИКАТОРЫ | LEDインジケーター | LED 표시등 | LED 指示燈 | LED 指示灯

Press the power button to turn on. The LED Indicator Lights will indicate the battery level of the power bank.

Appuyez sur le bouton d'alimentation pour allumer l'appareil. Les voyants LED indiquent le niveau de la batterie du power bank.

Pulse el botón de encendido. Las luces indicadoras LED indicarán el nivel de batería de la batería portátil.

Drücken Sie die Einschalttaste, um das Gerät einzuschalten. Die LED-Anzeige leuchtet und zeigt den Batteriestand der Powerbank an.

Premere il pulsante di accensione per accendere il dispositivo. L'indicatore luminoso a LED indicherà il livello della batteria del power bank.

Açmak için güç düğmesine basın. LED Gösterge Işıkları güç bankasının pil seviyesini gösterecektir.

Naciśnij przycisk zasilania, aby włączyć urządzenie. Wskaźnik LED wskaże poziom naładowania baterii power banku.

Prima o botão de alimentação para ligar. As luzes indicadoras LED indicam o nível da bateria do carregador portátil.

Нажмите кнопку питания, чтобы включить устройство. Светодиодный индикатор покажет уровень заряда батареи.

電源ボタンを押して電源を入れます。LEDインジケータライトは、パワーバンクのバッテリーレベルを示します。

전원 버튼을 눌러 전원을 켭니다. LED 표시등에 보조 배터리의 배터리 잔량이 표시됩니다.

按下電源按鈕開啟。LED 指示燈會顯示電源槽的電量。

按下电源按钮开启。LED 指示灯会显示电源槽的电量。

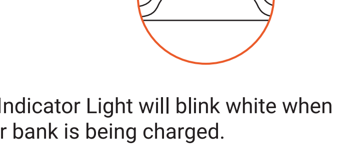

The LED Indicator Light will blink white when the power bank is being charged.

L'indicateur lumineux LED clignote en blanc lorsque le power bank est en cours de chargement.

El indicador LED parpadeará en blanco cuando la batería portátil se esté cargando.

Die LED-Anzeigeleuchte blinkt weiß, wenn die Powerbank geladen wird.

L'indicatore luminoso a LED lampeggia in bianco quando il power bank è in fase di ricarica.

Güç bankası şarj edilirken LED Gösterge Işığı beyaz renkte yanıp sönecektir.

Wskaźnik LED będzie migać na biało podczas ładowania power banku.

A luz indicadora LED piscará a branco quando a power bank estiver a ser carregada.

Во время зарядки светодиодный индикатор будет мигать белым светом.

パワーバンクが充電されると、LEDインジケータライトが白く点滅します。

보조 배터리가 충전 중일 때는 LED 표시등이 흰색으로 깜박입니다.

當電池正在充電時,LED 指示燈會閃白燈。

当电池正在充电时,LED 指示灯会闪白灯。

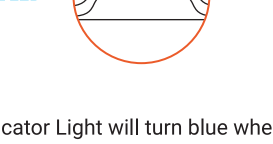

The LED Indicator Light will turn blue when a device is being charged.

Le voyant lumineux devient bleu lorsqu'un appareil est en cours de chargement.

La luz indicadora LED se volverá azul cuando se esté cargando un dispositivo.

Die LED-Anzeige leuchtet blau, wenn ein Gerät geladen wird.

L'indicatore luminoso a LED diventa blu quando il dispositivo è in carica.

Bir cihaz şarj edilirken LED Gösterge Işığı maviye dönecektir.

Wskaźnik LED zaświeci się na niebiesko podczas ładowania urządzenia.

A luz indicadora LED fica azul quando um dispositivo está a ser carregado.

Светодиодный индикатор загорается синим, когда устройство заряжается.

デバイスが充電されると、LEDインジケータライトが青く点灯します。

장치가 충전 중이면 LED 표시등이 파란색으로 바뀝니다.

當裝置正在充電時,LED 指示燈會變成藍色。

当装置正在充电时,LED 指示灯会变成蓝色。